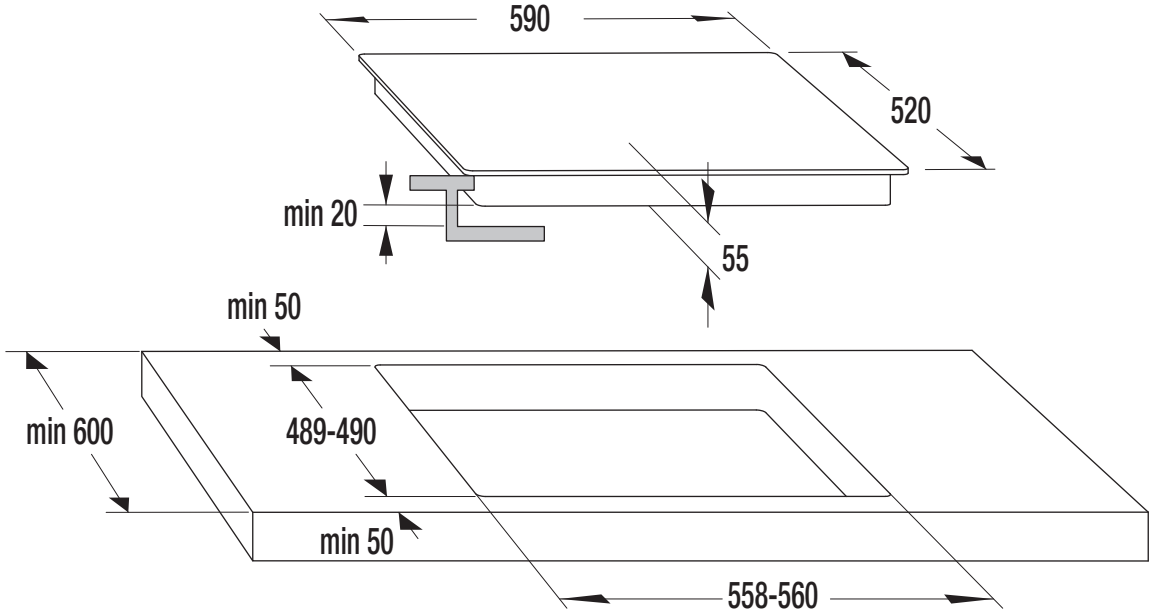
590
520
min 20
55
min 50
min 600
489-490
min 50
558-560